OSTACO AG · Steinackerstrasse 6 · CH-8902 Urdorf
(CH) www.taconova.com (F) www.taconova.fr
(D) www.taconova.de (UK) www.taconova.co.uk

MT 53 3/4“ (DN15) 1“ (DN20) 1 1/4“ (DN25)

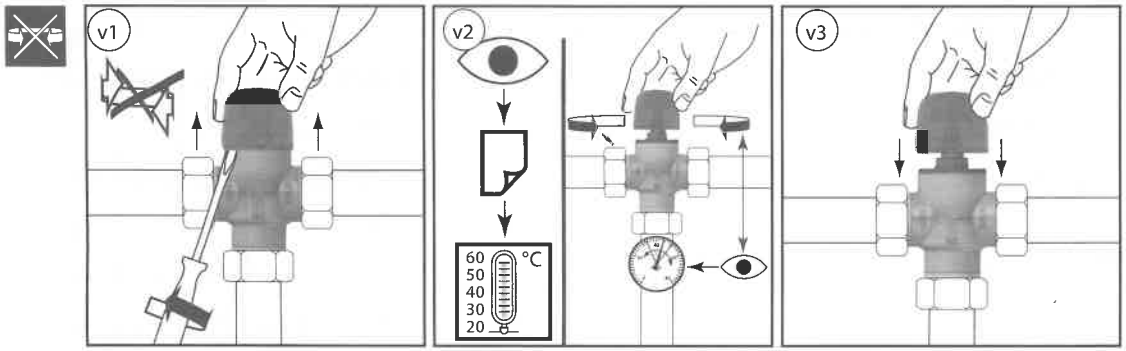

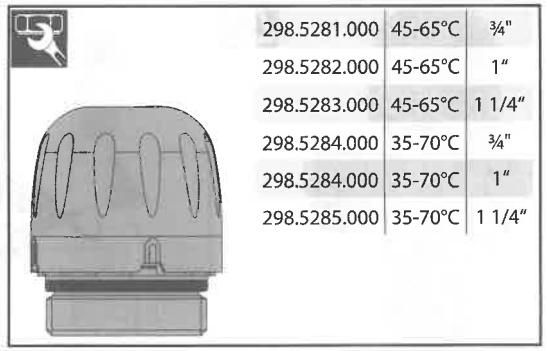

298.5281.000	45-65°C	¾"
298.5282.000	45-65°C	1“
298.5283.000	45-65°C	1 1/4“
298.5284.000	35-70°C	¾"
298.5284.000	35-70°C	1“
298.5285.000	35-70°C	1 1/4“

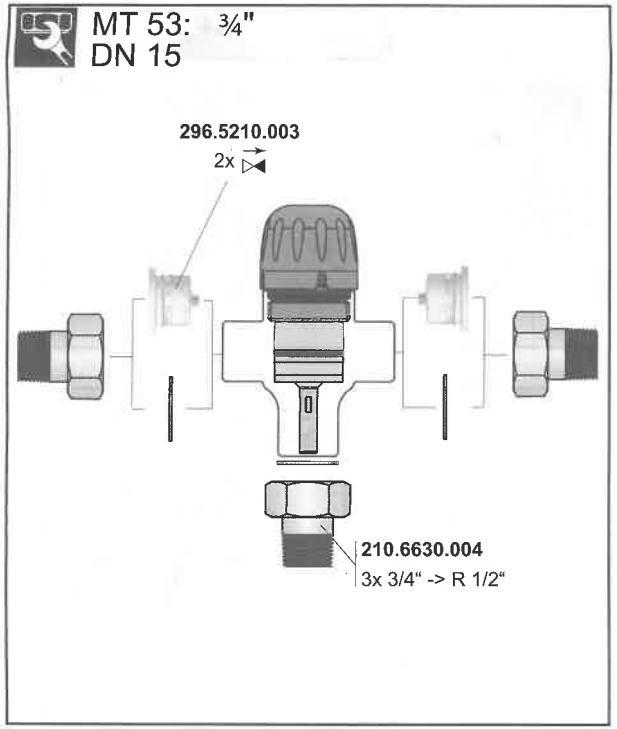

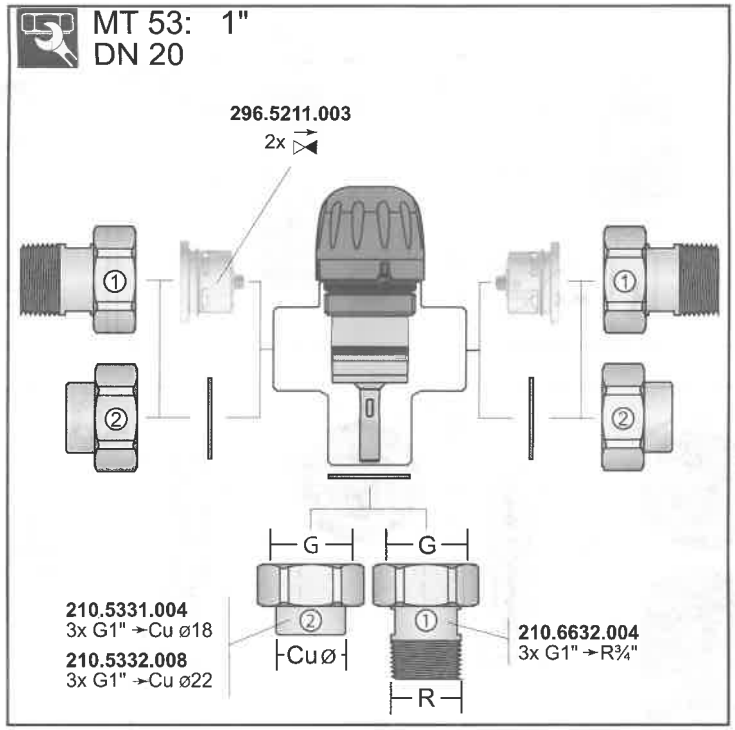

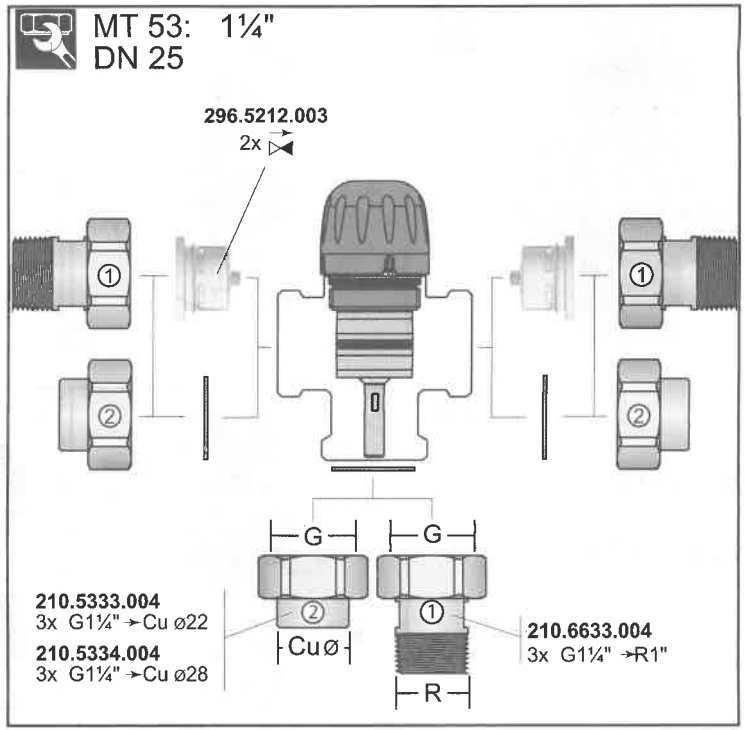

12/09 209008 - EA 1094/2

Subject to modifications

OSTACO AG · Steinackerstrasse 6 · CH-8902 Urdorf
(CH) www.taconova.com (F) www.taconova.fr
(D) www.taconova.de (UK) www.taconova.co.uk

MT 53 3/4“ (DN15) 1“ (DN20) 1 1/4“ (DN25)

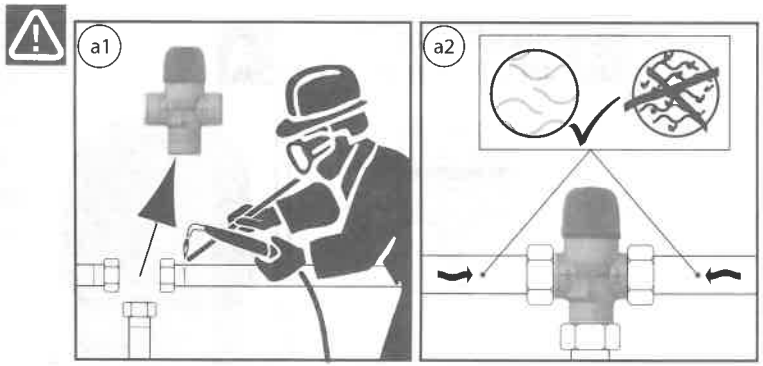

MT 53, EN 15092 Bereich 45-65°C	MT 53, Bereich 35-70°C	TB	PB	DN	G	
253.1002.___	253.2002.___	100°C	10 bar	15	¾"	–
253.1003.___	253.2003.___	100°C	10 bar	20	1"	–
253.1004.___	253.2004.___	100°C	10 bar	25	1 ½"	–
253.1102.___	253.2102.___	90°C	10 bar	15	¾"	✓
253.1103.___	253.2103.___	90°C	10 bar	20	1"	✓
253.1104.___	253.2104.___	90°C	10 bar	25	1 ½"	✓

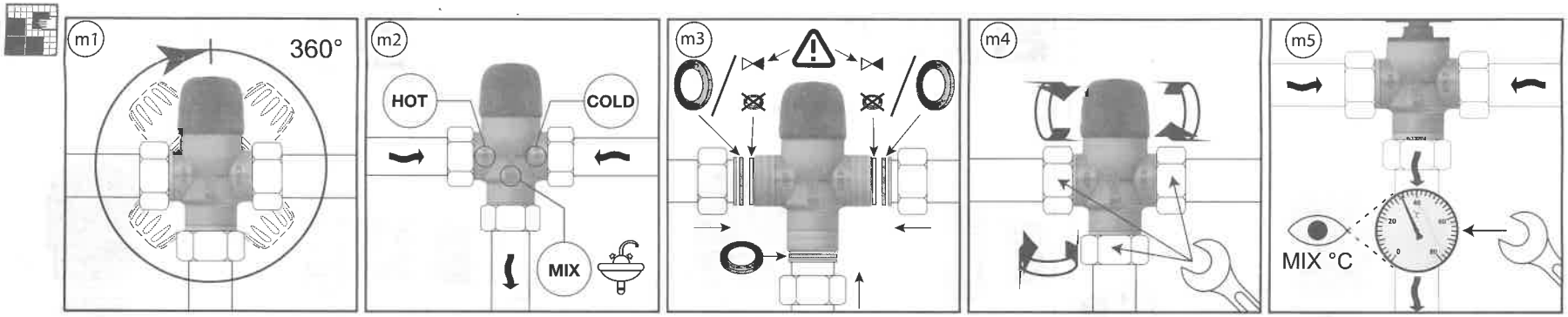

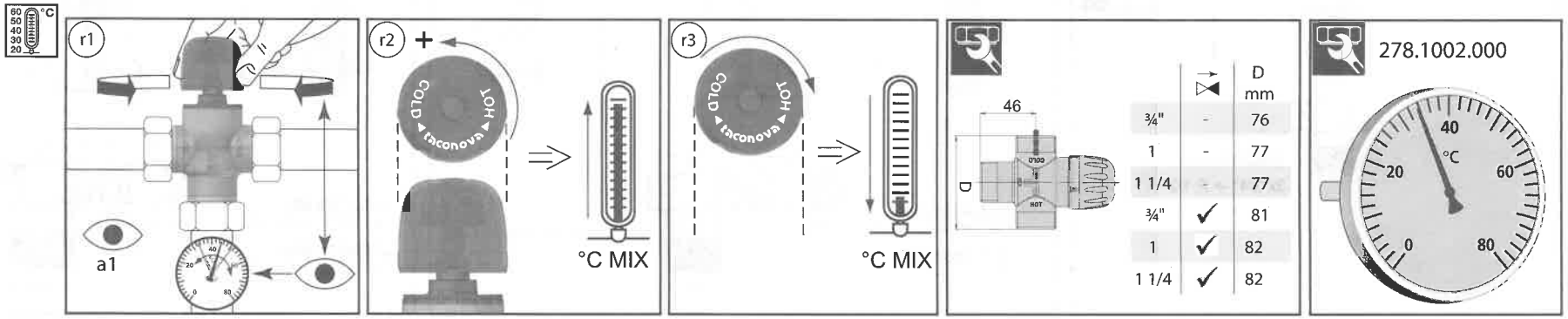

EN15092

KTW / W270

TÜV

12/09 209008 - EA 1094/1

OSTACO AG · Steinackerstrasse 6 · CH-8902 Urdorf
(CH) www.taconova.com (F) www.taconova.fr
(D) www.taconova.de (UK) www.taconova.co.uk

MT 53 ⇒ DN 15 / DN 20 / DN 25

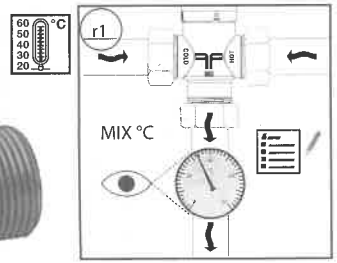

i → v7 Anstatt Unisilikon L250 kann auch ein anderes Silikonfett mit Trinkwasserzulassung verwendet werden

Instead of Unisilikon L250L another silicone grease with drinking water approval can also be used

Au lieu de Unisilikon L250L on peut également utiliser une graisse au silicone alternative avec attestation d'eau potable

Al posto del'Unisilicone L250L si può usare un'altro grasso al Silicone con omologazione per acqua potabile

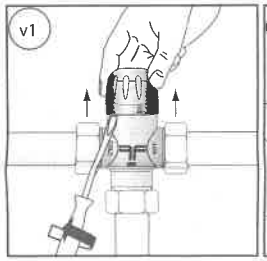

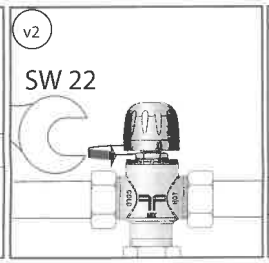

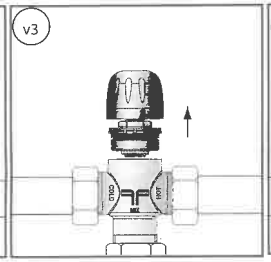

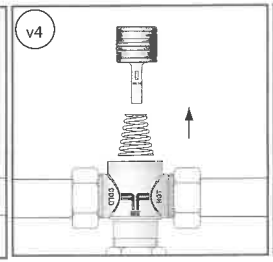

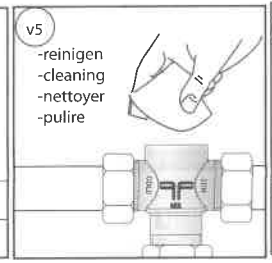

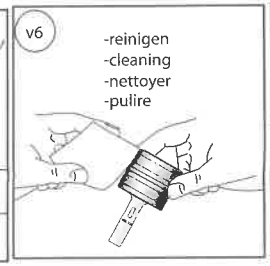

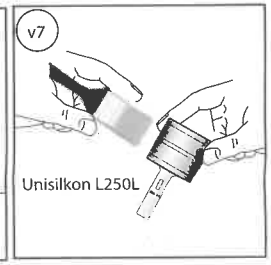

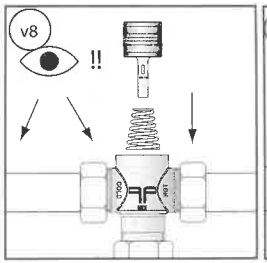

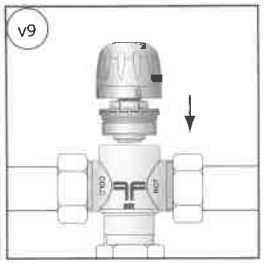

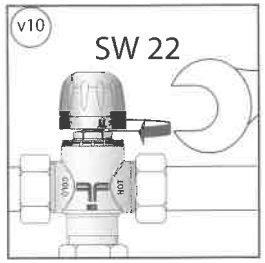

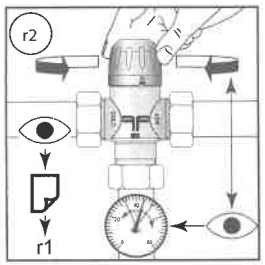

10/09 209201 - EA 1100/1

OSTACO AG · Steinackerstrasse 6 · CH-8902 Urdorf
(CH) www.taconova.com (F) www.taconova.fr
(D) www.taconova.de (UK) www.taconova.co.uk

MT53

Für die normgerechte Installation sind die örtlich gültigen Vorschriften zu konsultieren (SVGW W3, DIN 1988, etc.)
For an installation to correct standards, please respect the regional valid regulations (SVGW W3, DIN 1988, etc.)
Pour le respect des normes d'installation, veuillez respecter s.v.p. les consignes d'installation (SVGW W3, DIN 1988, etc.)

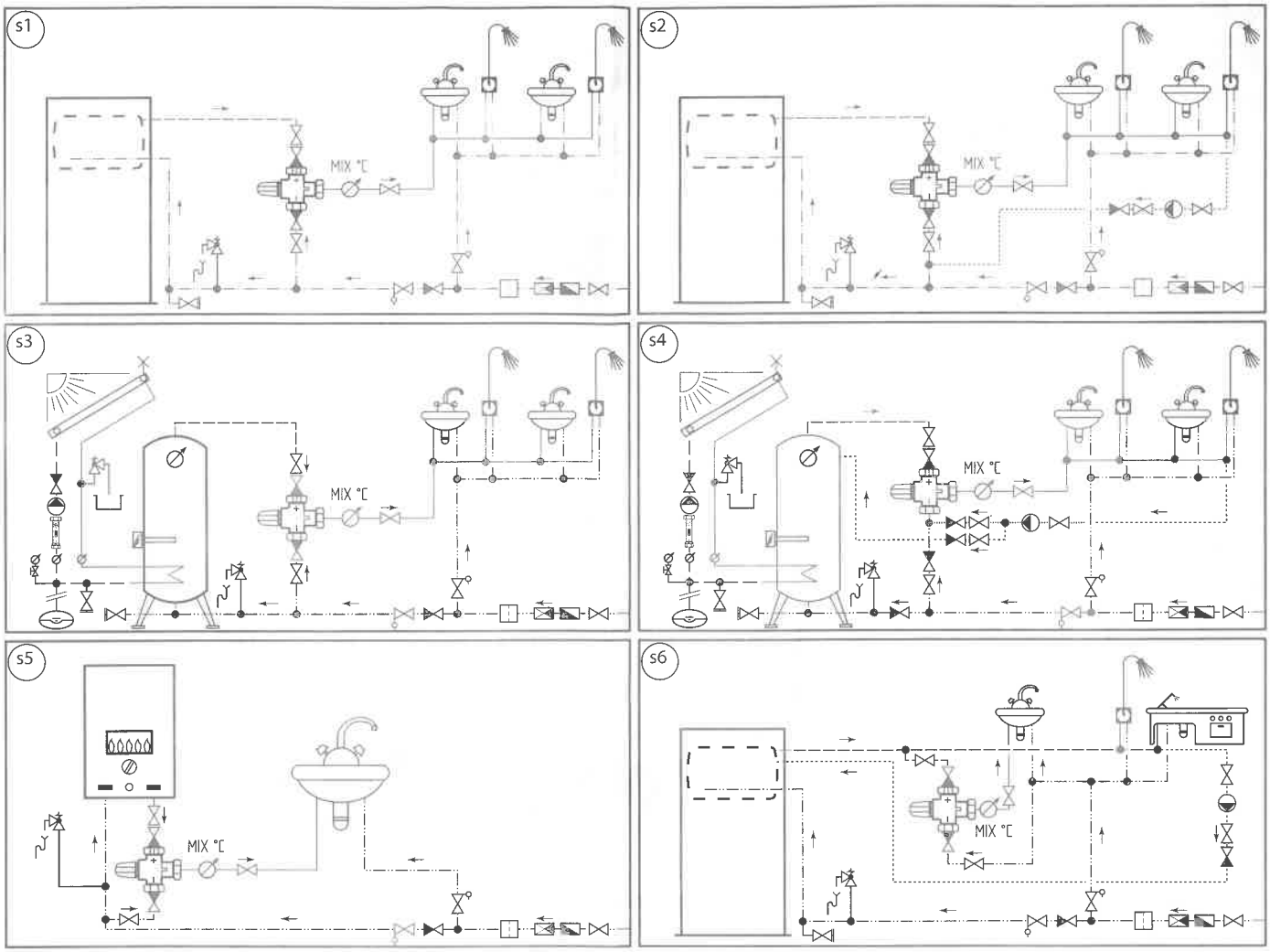

(s1) Brauchwarmwassererwärmer ohne Zirkulation	(s1) Hot-water tank without recirculating pump	(s1) Ballon d'eau chaude sans pompe de recyclage
(s2) Brauchwarmwassererwärmer mit Zirkulation	(s2) Hot-water tank with recirculating pump	(s2) Ballon d'eau chaude avec pompe de recyclage
(s3) Schichtspeicher ohne Zirkulation	(s3) Hot-water storage without recirculating pump	(s3) Accumulateur d'eau à charge en couche sans pompe de recyclage
(s4) Schichtspeicher mit Zirkulation	(s4) Hot-water storage with recirculating pump	(s4) Accumulateur d'eau à charge en couche avec pompe de recyclage
(s5) Durchlauferhitzer mit Schnellregelmischventil (252.6043.104)	(s5) Instantaneous heater with fast acting mixing valve (252.6043.104)	(s5) Chauffe-eau instantané avec mitigeur rapide (252.6043.104)
(s6) Schnellregelmischventil (252.6043.104) vor der Entnahmestelle	(s6) Regulation with fast acting mixing valve (252.6043.104) close to the outlet	(s6) Mitigeur rapide (252.6043.104) devant au point de soutirage

. Subject to modifications

MT 52 Thermostatisches Mischventil	MT 52 Thermostatic mixing valve	MT 52 Mitigeur thermostatique
+ Warmwassereintritt/ Kaltwassereintritt	+ Inflow of hot water/ Inflow of cold water	+ Entrée d'eau chaude/ Entrée d'eau froide
MIX Mischwasserabgang	MIX Outflow of mix water	MIX Sortie d'eau mitigée
Wasserzähler	Water meter	Compteur d'eau
Druckreduzierventil	Pressure reducing valve	Réducteur de pression
Feinfilter	Fine mesh strainer	Filtrefin
Absperrorgan (mit Auslaufventil)	Shut-off valve (with Bib cock)	Organe d'arret (avec Robinet à bec)
Rückflussverhinderer	Check valve	Soupape de retenue
Sicherheitsventil mit Federbelastung	Spring-operated safety valve	Soupape de sûreté à ressort
Thermometer	Thermometer	Thermomètre

10/09 209201 - EA 1100/2